⑥　6月11日(土)　2年大会

・試合時間 … 15分ハーフ　　・審判 … 主審1人で実施する。

・同点時 … 1人目からサドンデスPK戦。敗者戦はコイントスで次審判を決定。

・表彰 … 優勝、準優勝、第三位

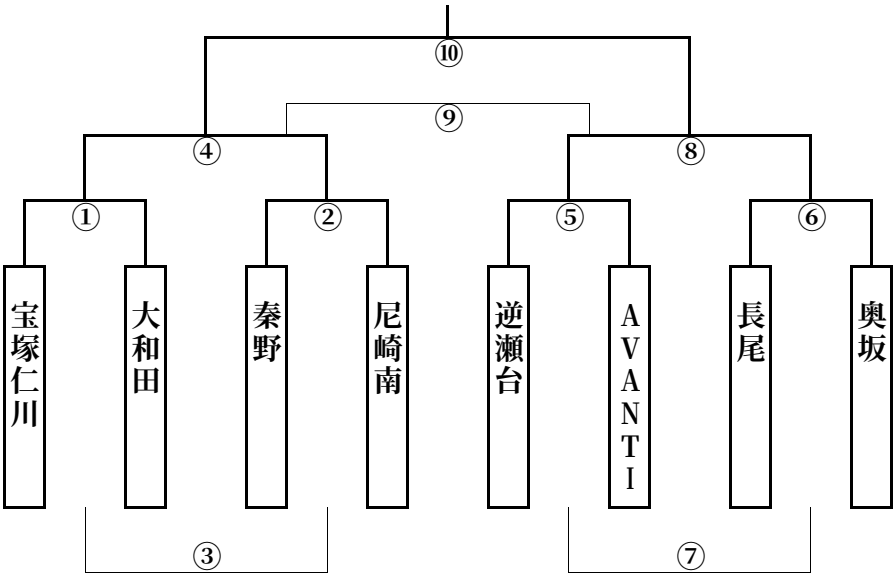

時　間	№	Cコート(陸上内)	審　判
9:00	①	宝塚仁川 (　—　) 大和田	秦野
9:40	②	秦野 (　—　) 尼崎南	①敗者
10:20	③	①敗者 (　—　) ②敗者	①勝者
11:00	④	①勝者 (　—　) ②勝者	③敗者
11:40	⑤	逆瀬台 (　—　) AVANTI	長尾
12:20	⑥	長尾 (　—　) 奥坂	⑤敗者
13:00	⑦	⑤敗者 (　—　) ⑥敗者	⑤勝者
13:40	⑧	⑤勝者 (　—　) ⑥勝者	⑦敗者
14:20	⑨	④の負 (　—　) ⑧の負	④勝者
15:00	⑩	④の勝 (　—　) ⑧の勝	⑨勝者