⑩　12月25日（土）　**5年大会（変更後）**

・試合時間　… 15分ハーフ　・審　判 … 審判 3人で、副審は選手でも可

・同点時　… 3人制、4人目からサドンデスPK戦。敗者戦はコイントスで次審判を決定。

・表彰　… 優勝、準優勝、第三位、第三位
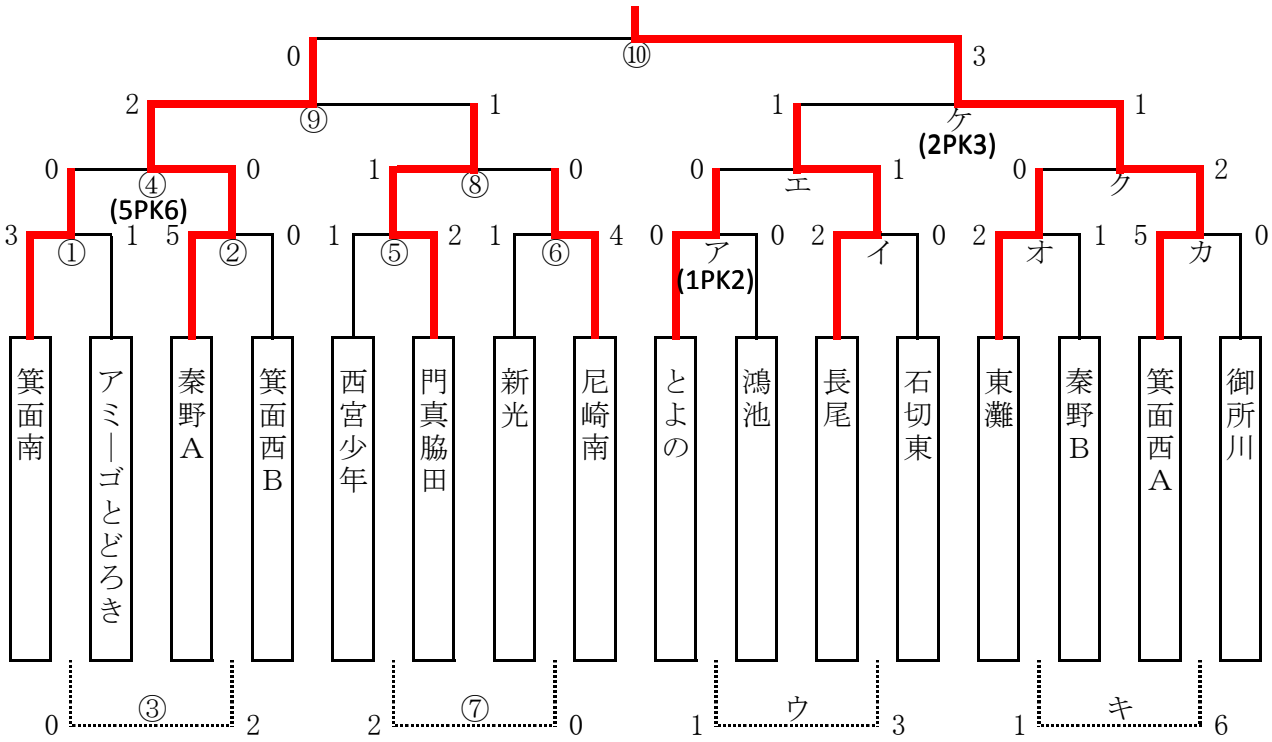
**準優勝　秦野A　　優勝　箕面西A　　三位　門真脇田　長尾**