⑧　3月19日（土）

4年大会

・試合時間　… 15分ハーフ　・審　判 … 審判 3人で、副審は選手でも可

・同点時　… 3人制、4人目からサドンデスPK戦。敗者戦はコイントスで次審判を決定。

・ 表彰　… 優勝、準優勝、第三位、第三位
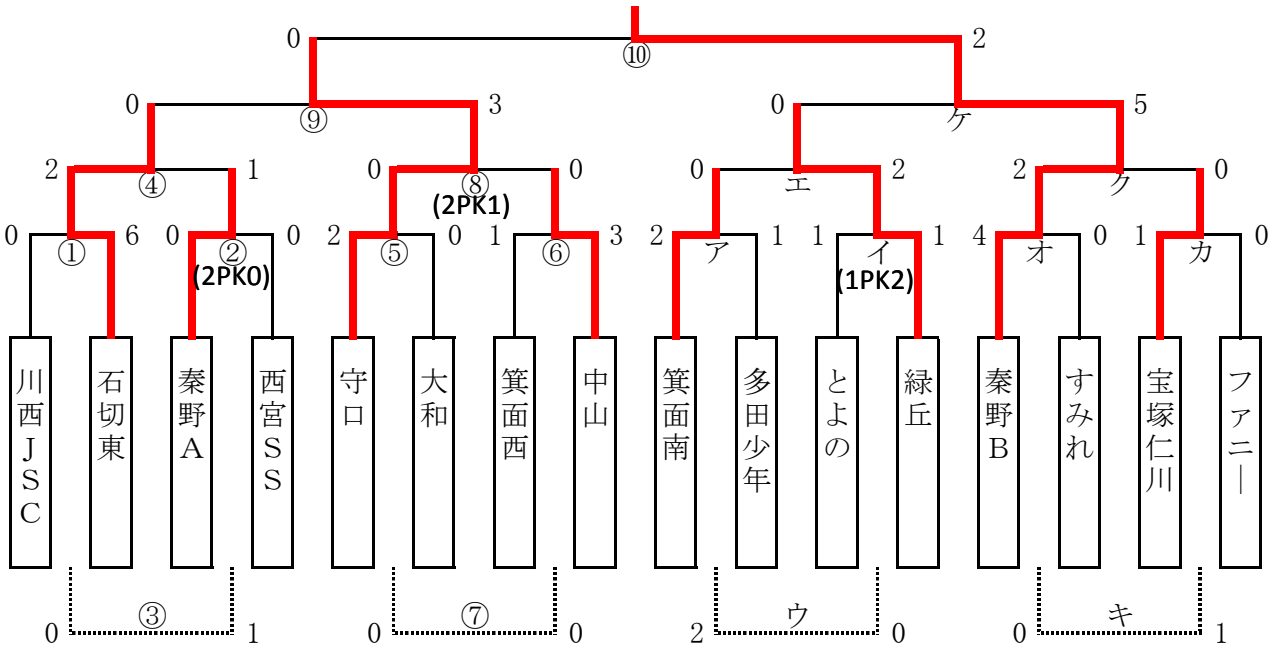
準優勝　守口　　**優勝　秦野B**　　**三位　石切東　緑丘**