②　7月16日(日)　1年大会

・試合時間 … 15分ハーフ　　・審判 … 主審1人で実施する。

・同点時 … 3人制、4人目からサドンデスPK戦。敗者戦はコイントスで次審判を決定。

・表彰　… 優勝、準優勝、第三位
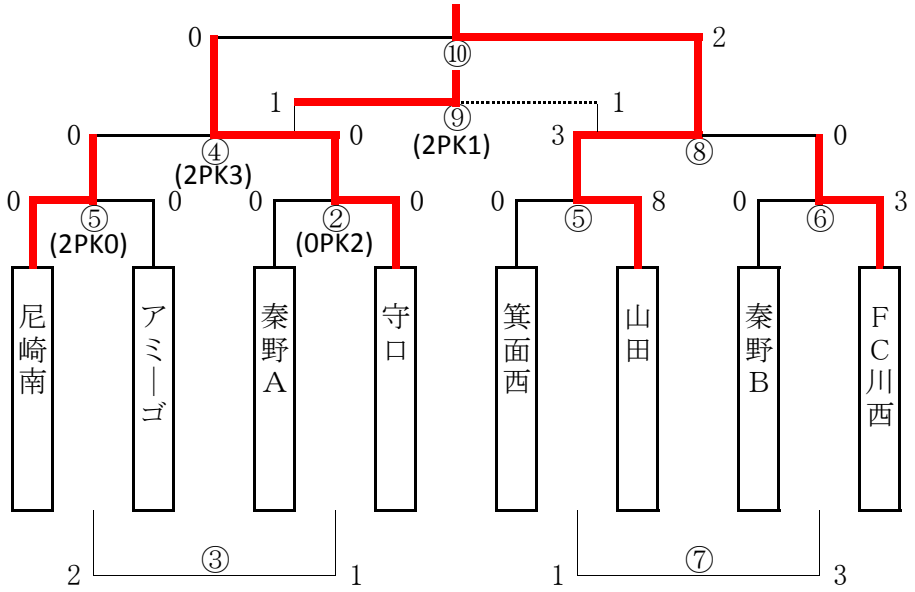
準優勝　守口　　優勝　山田　　三位　尼崎南