⑦　１２月２５日（日）

６　年　大　会

・試合時間　　… 15分ハーフ　　・審　判 … 審判3人で、副審は選手でも可。

・同点時　… 3人制、4人目からサドンデスPK戦。敗者戦はコイントスで次審判を決定。

・表彰　… 優勝、準優勝、第三位、第三位
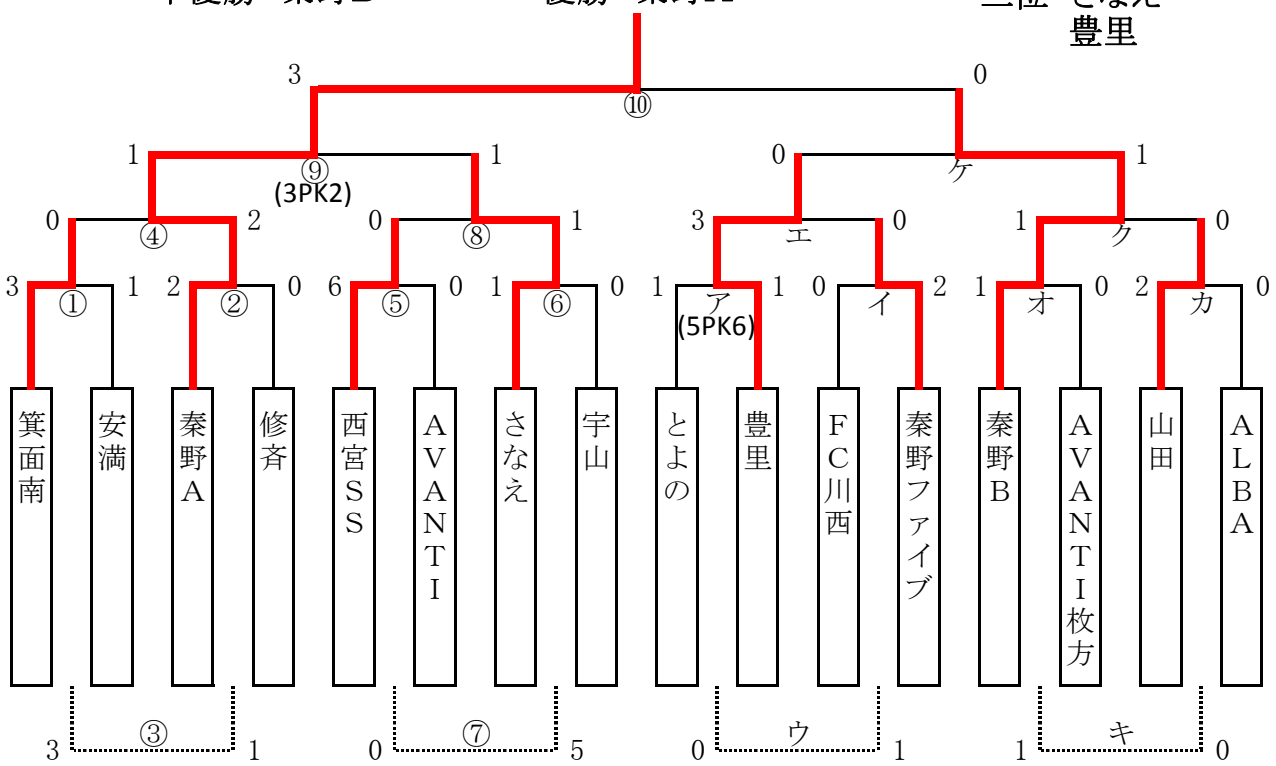
準優勝　秦野B　　優勝　秦野A　　三位　さなえ　豊里