⑥　１１月１６日（土）　３年大会
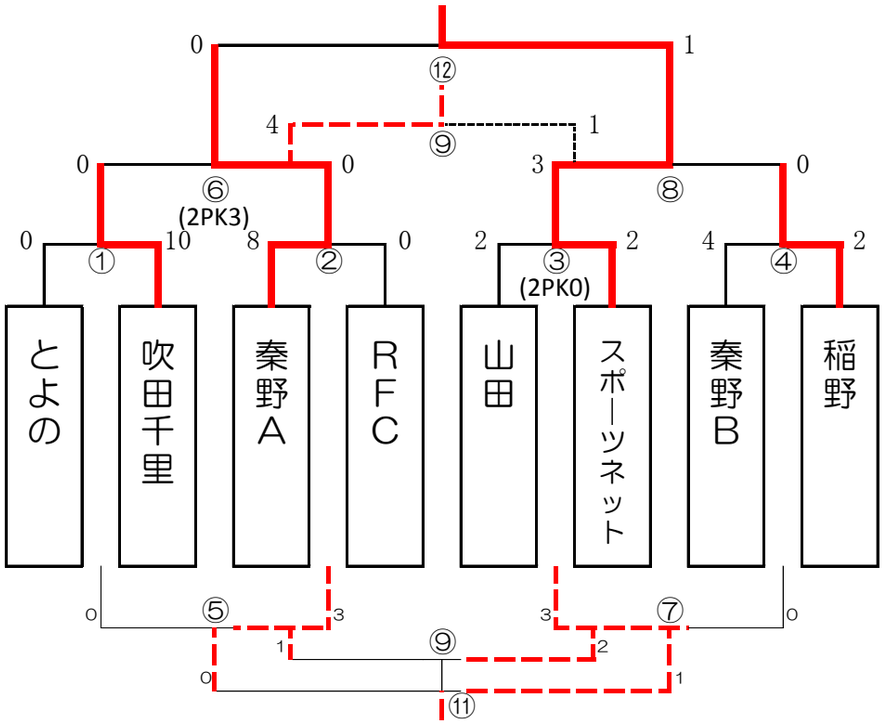
- 規　　則 … ８人制、自由交代。
- 試合時間 … １５分ハーフ（１５－５－１５）
  日没を考慮して、敗者戦（⑤⑦⑨⑪）は１０分ハーフ（１０－３－１０）
- 審　　判 … 主審１名、審判服着用でお願いします。
- 同 点 時 … ３人制、４人目からサドンデスＰＫ戦。
- 表　　彰 … 優勝 山田　準優勝 秦野Ａ　第三位 吹田千里　敢闘賞（⑪の優勝）スポ-ツネット