③　１月２２日（日）　１年大会
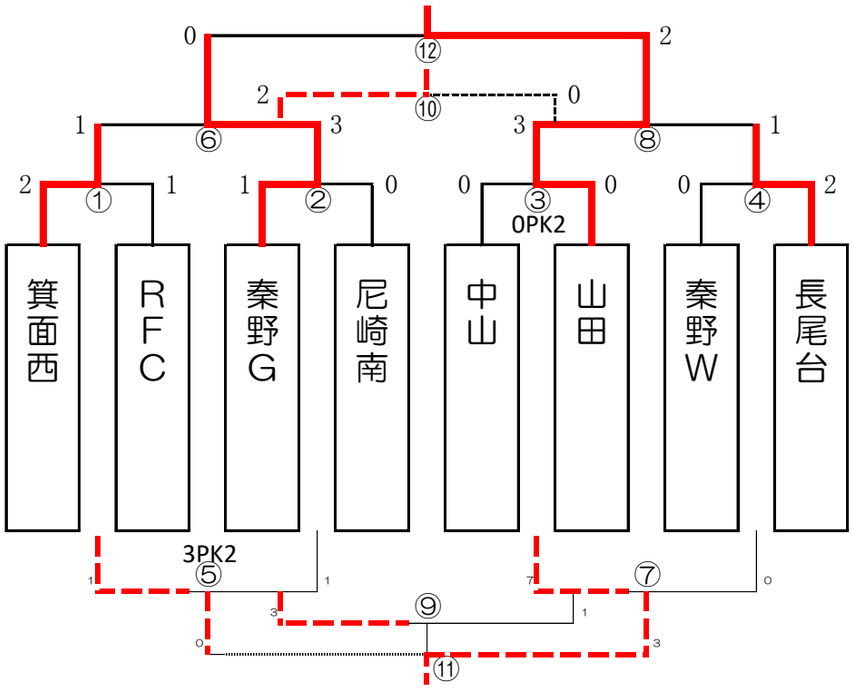
- 規　　則 … ８人制、自由交代。
- 試合時間 … １０分ハーフ（１０－３－１０）
- 審　　判 … 主審１名、審判服着用でお願いします。
- 同 点 時 … ３人制ＰＫ戦。４人目からVゴール。
- 表　　彰 … 優勝 山田　準優勝 秦野Ｇ　第三位 箕面西　敢闘賞（⑪の勝）中山