⑥１０月２９日（日）　４年大会
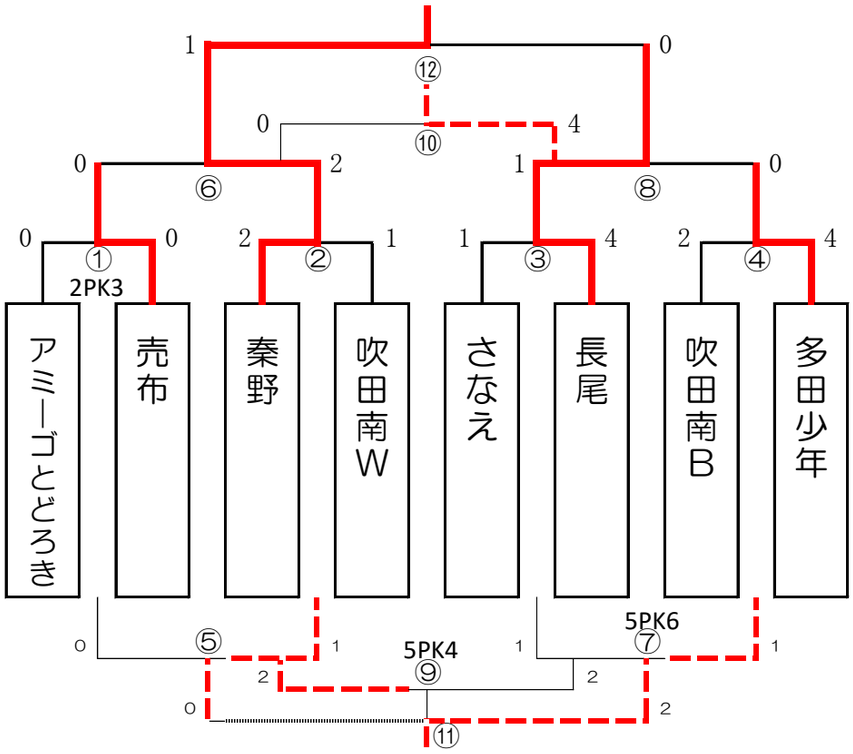
- 規　　則 … ８人制、自由な交代。
- 試合時間 … １５分ハーフ（１５－３－１５）※⑤⑦⑨⑪は１０分ハーフ（１０－３－１０）
- 審　　判 … 主審１名、審判服着用でお願いします。
- 同 点 時 … ３人制ＰＫ戦、４人目からVゴール。
- 表　　彰 … 優勝 秦野　準優勝 長尾　第三位 多田少年　敢闘賞（⑪の勝）吹田南Ｂ