⑯　１２月２１日（土）

４年大会

- 規　　則 … ８人制、自由な交代。
- 試合時間 … １５分ハーフ（１５－３－１５）
- 審　　判 … 主審１名、審判服着用でお願いします。
- 同 点 時 … ＰＫ方式（３人制）
- 表　　彰 … 優勝、準優勝、第三位、敢闘賞
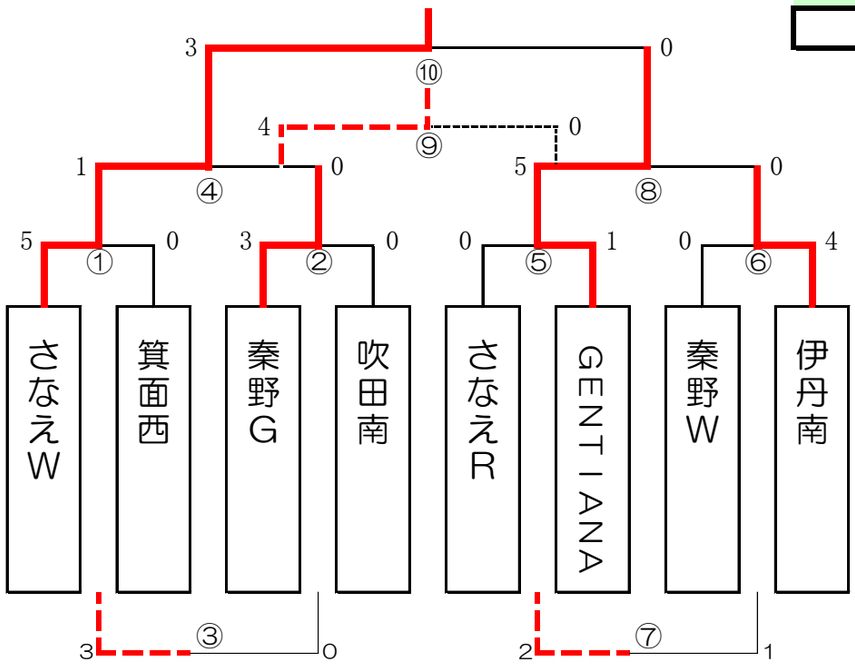
優勝
さなえW
準優勝
GENTIANA
第三位
秦野G
敢闘賞
伊丹南